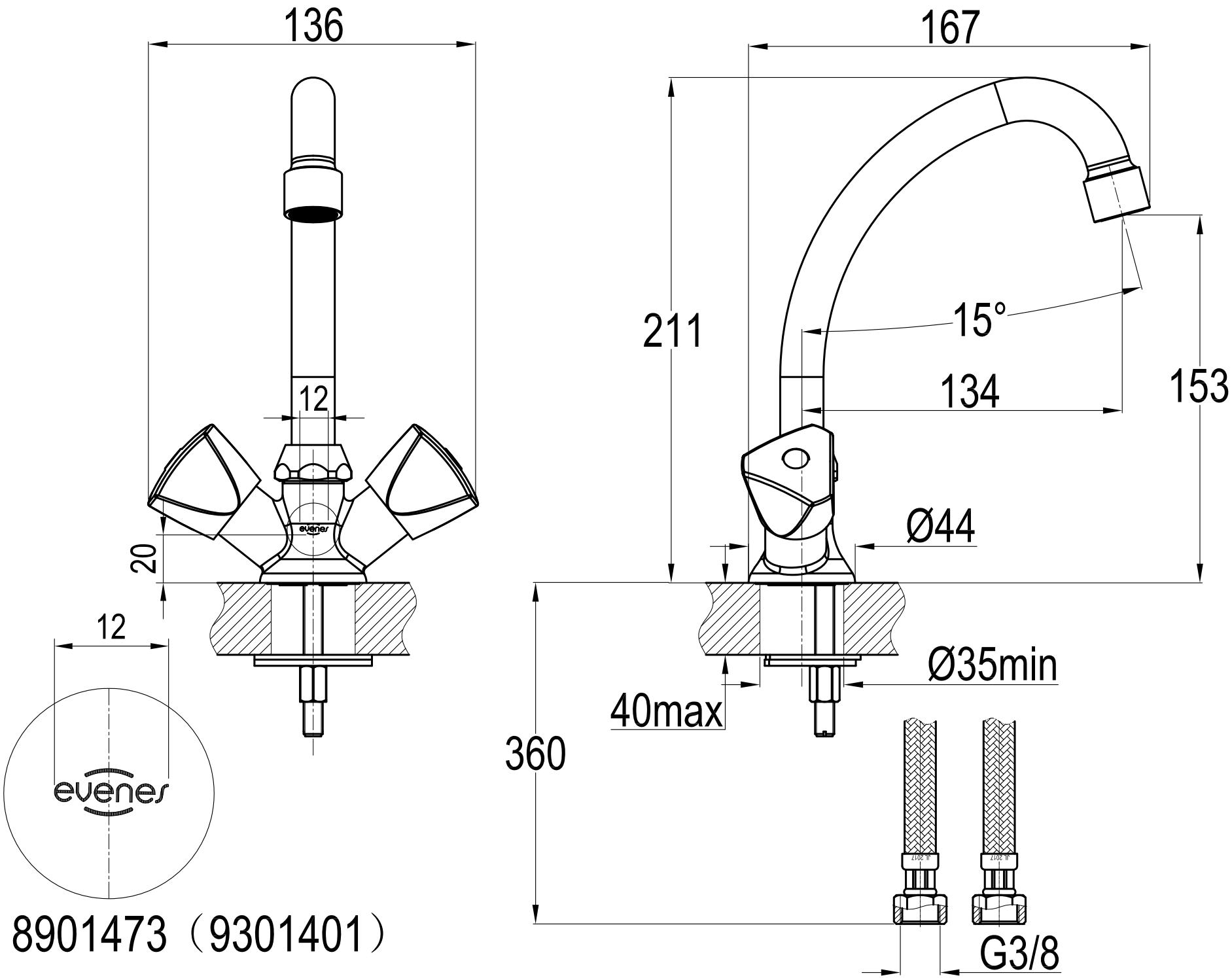

8901473（9301401）